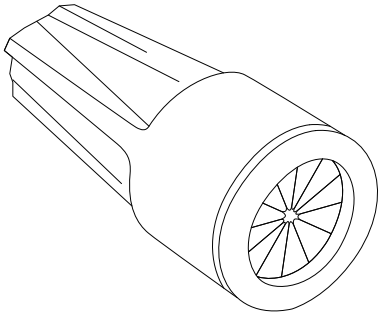

材質／ABS
重量／約1.8g
Φ11×H23㎜

NA

品番	HEC-0009
品名	12V用ﾄﾞﾗｲｺｰﾝ(150個入)

三協アルミ

三協立山株式会社 三協アルミ社
〒933-8610 富山県高岡市早川70
エクステリア事業部　TEL (0766) 20-2261