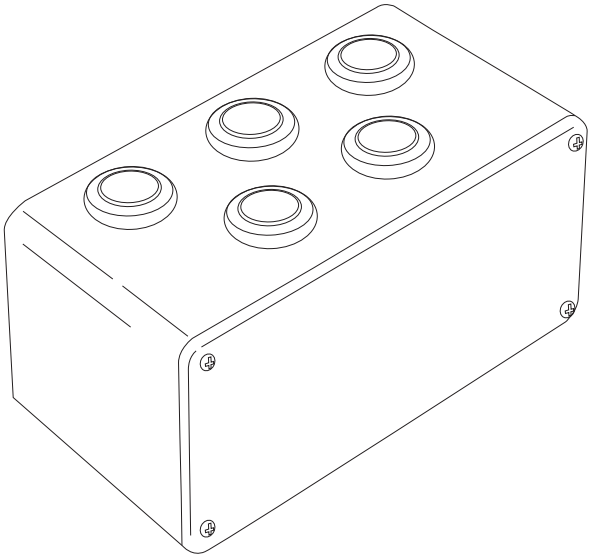

材質／PVC
重量／0.6kg
W200×D104×H100

NA

品番	JB-W	三協アルミ
品名	ｼﾞｬﾝｸｼｮﾝﾎﾞｯｸｽ 壁面用(12V･24V)	

三協立山株式会社 三協アルミ社
〒933-8610 富山県高岡市早川70
エクステリア事業部　TEL (0766) 20-2261